JA共済杯
第41回神奈川県小学生バレーボール大会
兼　第36回　関東小学生バレーボール大会県予選会川崎地域大会

男　子

会場：橘高校

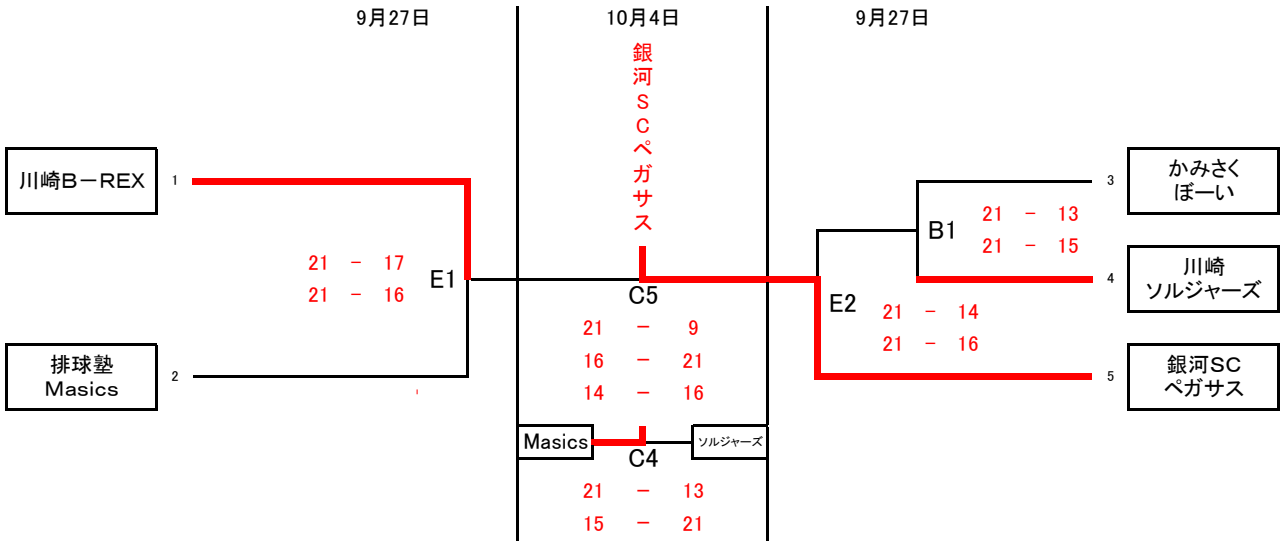

※決勝以外はすべて2セットマッチ。得失点差同点の場合は2セット目勝利したチームが勝ちとする。

女　子

会場：橘高校

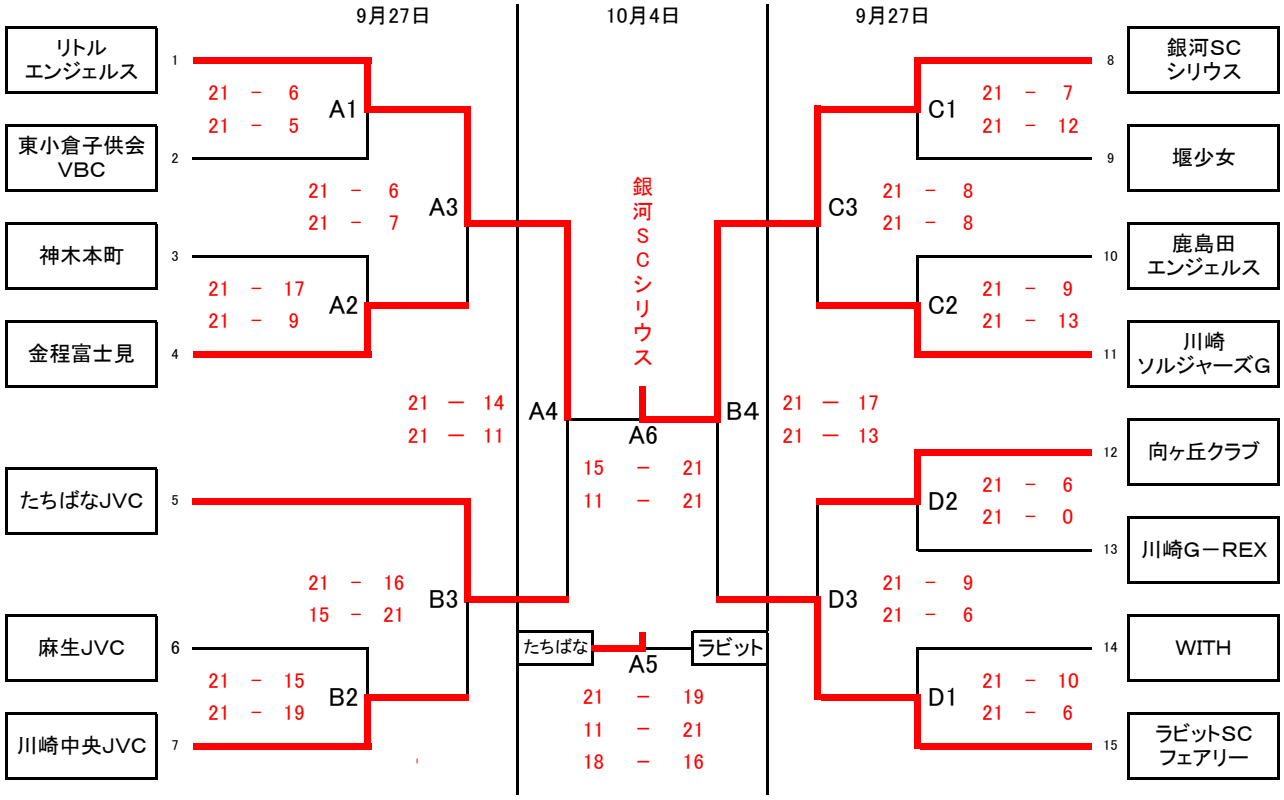

※決勝、3決以外はすべて2セットマッチ。得失点差同点の場合は2セット目勝利したチームの勝ちとする。

役　員						
会場	三役	総務委員	競技委員	審判委員	指導普及委員	会場責任者
1日目	全役員	全役員	全役員	全役員	全役員	松本博臣
2日目	全役員	全役員	全役員	全役員	全役員	松本博臣